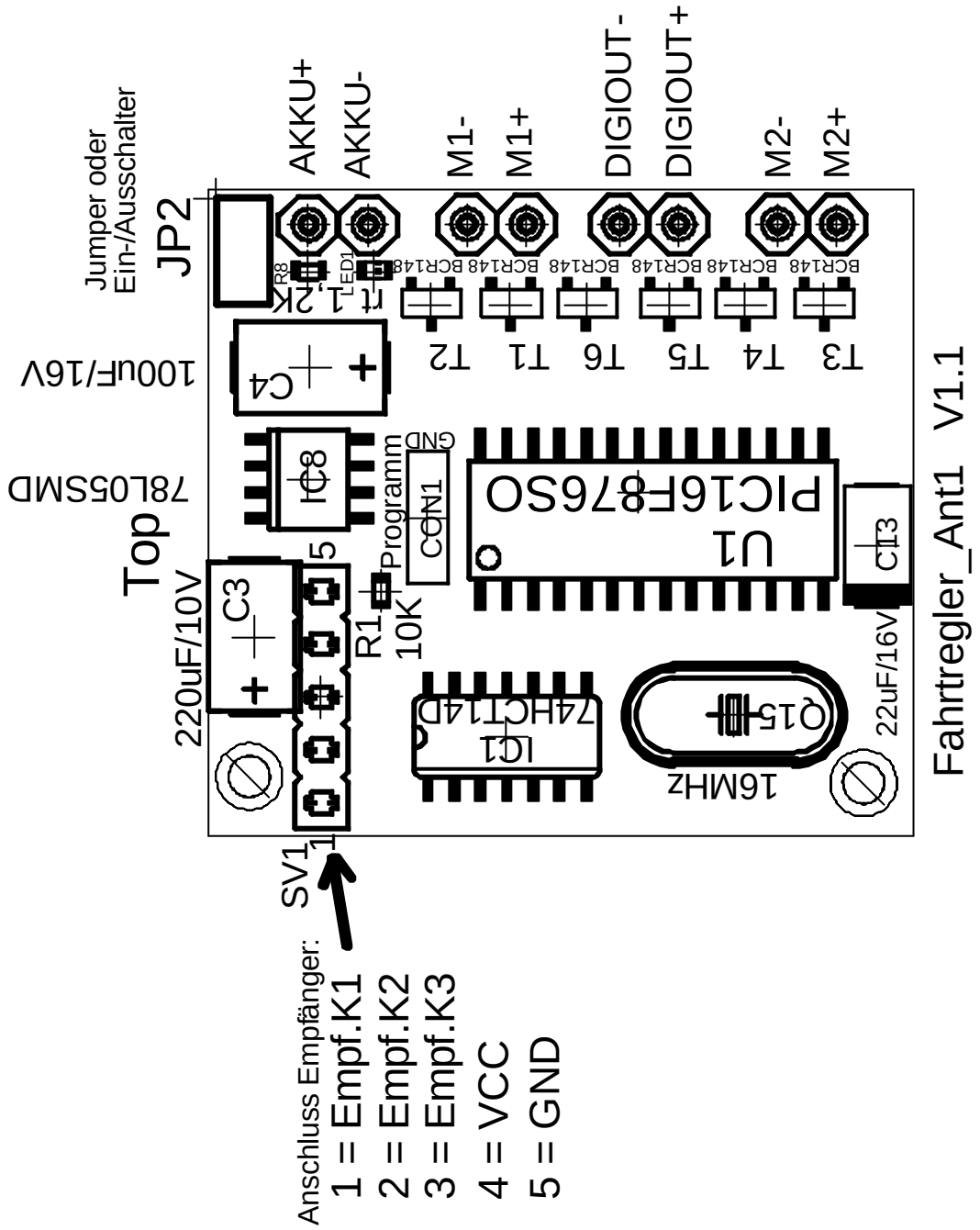

Anschluss Empfänger:
1 = Empf.K1
2 = Empf.K2
3 = Empf.K3
4 = VCC
5 = GND